CITROËN

Új C4 Picasso

CITROËN

Új CITROËN C4 Picasso

Külső méretek

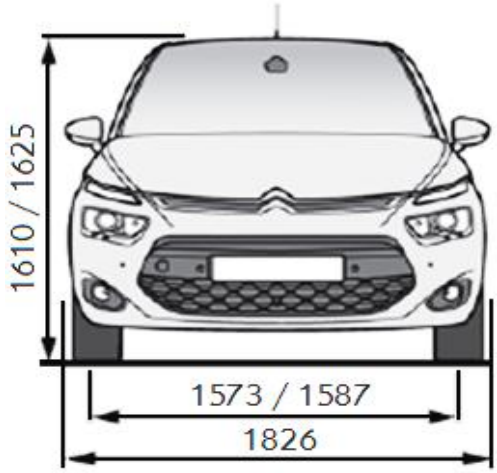

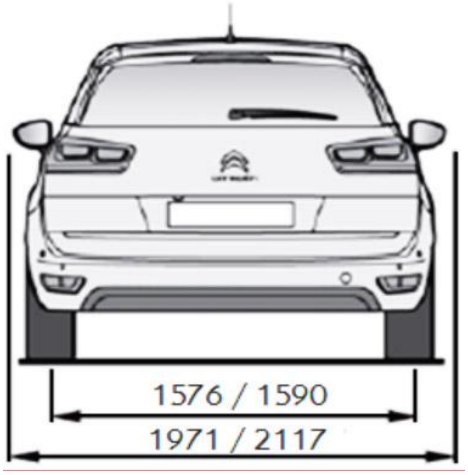

Első túlnyúlás: **879 mm**

Hátsó túlnyúlás: **764 mm**

CITROËN

Új CITROËN C4 Picasso

Műszaki adatok

2013. május

Modell		C4 Picasso VTi 120	C4 Picasso THP 155	C4 Picasso HDi 90	C4 Picasso e-HDi 90	C4 Picasso e-HDi 115	C4 Picasso e-HDi 115
Szállítható személyek száma		**5**	**5**	**5**	**Stop&Start - 5**	**Stop&Start 5**	**Stop&Start 5**
Sebességváltó (fokozatok száma)		**Manuális (5)**	**Manuális (6)**	**Manuális (5)**	**ETG6**	**Manuális (6)**	**ETG6**
MOTOR							
Üzemanyag		Ólommentes 95	Ólommentes 95	Gázolaj	Gázolaj	Gázolaj	Gázolaj
Légszennyezési norma		Euro V	Euro V	Euro V	Euro V	Euro V	Euro V
Légszennyezés-csökkentő technológia		Három gázkomponensre ható katalizátor + EGR	Három gázkomponensre ható katalizátor + EGR	Oxidációs katalizátor + részecskeszűrő (FAP)	Oxidációs katalizátor + részecskeszűrő (FAP)	Oxidációs katalizátor + részecskeszűrő (FAP)	Oxidációs katalizátor + részecskeszűrő (FAP)
Típus		EP6 C	EP6 CDT	DV6D	DV6D	DV6C	DV6C
Hengerek száma - szelepek száma		4 - 16	4 - 16	4 - 8	4 - 8	4 - 8	4 - 8
Változó szelepvezérlés		Szívóoldal - kipufogó oldal	Szívóoldal	-	-	-	-
Változó szelepemelés		Szívóoldal	-	-	-	-	-
Furat x löket	mm	77 x 85,8	77 x 85,8	75 x 88,3	75 x 88,3	75 x 88,3	75 x 88,3
Hengerűrtartalom	cm^3	1598	1598	1560	1560	1560	1560
Befecskendezés		Bosch MEV17.4	Közvetlen befecskendezés Bosch MED17,4	Common Rail Bosch 1 700 bars	Common Rail Bosch 1 700 bars	Common Rail Bosch 1 650 bars	Common Rail Bosch 1 650 bars
Feltöltés		-	Turbókompresszor (0,8 bar)	Fix geometriájú turbó + intercooler	Fix geometriájú turbó + intercooler	Fix geometriájú turbó + intercooler	Fix geometriájú turbó + intercooler
Maximális teljesítmény (f/p)	kW CEE	88 - 6 000	115 - 6 000	68 - 4 000	68 - 4 000	84 - 3 600	84 - 3 600
Maximális teljesítmény (f/p)	LE CEE	120 - 6 000	156 - 6 000	92 - 4 000	92 - 4 000	115 - 3 600	115 - 3 600
Maximális nyomaték CEE (f/p)	Nm CEE	160 - 4 250	240 / 1 400 - 4 000	230 - 1 750	230 - 1 750	270 (285) / 1 750 - 2 500	270 (285) / 1 750 - 2 500
ÁTTÉTEL / SEBESSÉGVÁLTÓ		Manuális	Manuális	Manuális	Robotizált kézi	Manuális	Robotizált kézi
1.	km/h	6,81 / 6,88	8,07 / 8,14 / 8,15	8,75 / 8,83	9,03	8,37 / 8,44	8,66 / 8,74
Sebesség 2.	km/h	12,61 / 12,73	14,88 / 15,02 / 15,04	16,19 / 16,34	16,63	15,98 / 16,12	15,96 / 16,10
1 000 f/percnél 3.	km/h	20,37 / 20,56	26,36 / 23,65 / 26,69	27,13 / 27,37	24,15	26,15 / 26,38	23,17 / 23,38
4	km/h	33,53 / 28,90	33,20 / 33,50 / 33,55	39,73 / 40,09	32,75	37,11 / 37,45	31,43 / 31,71
5	km/h	35,68 / 36,01	40,69 / 41,06 / 41,12	52,65 / 53,13	41,97	46,34 / 46,76	40,27 / 40,64
6	km/h	- / -	47,93 / 48,36 / 48,43	- / -	53,57	56,38 / 56,89	51,40 / 51,86
Hátramenet	km/h	7,06 / 7,13	8,63 / 8,71 / 8,72	9,07 / 9,15	9,66	9,59 / 9,68	9,26 / 9,35
GUMIABRONCSOK							
Méretek		205/60 R 16 / 205/55 R 17	205/60 R 16 / 205/55 R 17 / 225/45 R 18	205/60 R 16 / 205/55 R 17	205/60 R 16	205/60 R 16 / 205/55 R 17	205/60 R 16 / 205/55 R 17
Kerület	mm	1989 / 2007	1989 / 2007 / 2010	1989 / 2007	1989	1989 / 2007	1989 / 2007
KORMÁNYZÁS		Változó rásegítésű szervókormány	Változó rásegítésű szervókormány	Változó rásegítésű szervókormány	Változó rásegítésű szervókormány	Változó rásegítésű szervókormány	Változó rásegítésű szervókormány
Áttétel aránya		16 – 1	16 – 1	16 – 1	16 – 1	16 – 1	16 – 1
Kormányfordulat ütközéstől ütközésig		3	3	3	3	3	3
Volán átmérője	mm	375	375	375	375	375	375
Fordulókör átmérője: járda - falak között	m	10,84 - 11,26	10,84 - 11,26	10,84 - 11,26	10,84 - 11,26	10,84 - 11,26	10,84 - 11,26
FELFÜGGESZTÉS							
Elöl		Pseudo McPherson	Pseudo McPherson	Pseudo McPherson	Pseudo McPherson	Pseudo McPherson	Pseudo McPherson
Hátul		Rugalmas keresztartó	Rugalmas keresztartó	Rugalmas keresztartó	Rugalmas keresztartó	Rugalmas keresztartó	Rugalmas keresztartó
ESP		Sériatartozék	Sériatartozék	Sériatartozék	Sériatartozék	Sériatartozék	Sériatartozék
FÉKRENDSZER		ekektromos kézifék	ekektromos kézifék	ekektromos kézifék	elektromos kézifék	elektromos kézifék	elektromos kézifék
Elöl: átmérő / tárcsák vastagsága / nyereg típusa	mm	tárcsa 283 x 26 - Lebegő nyereg	Hűtött 304 x 28 - Lebegő nyereg	Hűtött 283 x 26 - Lebegő nyereg	Hűtött 283 x 26 - Lebegő nyereg	Hűtött 283 x 26 - Lebegő nyereg	Hűtött 283 x 26 - Lebegő nyereg
Hátul: átmérő / tárcsák vastagsága / nyereg típusa	mm	Tárcsa 268 x 12 - Lebegő nyereg	Tárcsa 290 x 12 - Lebegő nyereg	Tárcsa 268 x 12 - Lebegő nyereg	Tárcsa 268 x 12 - Lebegő nyereg	Tárcsa 268 x 12 - Lebegő nyereg	Tárcsa 268 x 12 - Lebegő nyereg
MÉRETEK / ŰRTARTALMAK							
Hosszúság	mm	4428	4428	4428	4428	4428	4428
Szélesség : tükrök nélkül - tükrökkel	mm	1826 - 2117	1826 - 2117	1826 - 2117	1826 - 2117	1826 - 2117	1826 - 2117
Magasság	mm	1613	1613	1613	1613	1613	1613
Tengelytáv	mm	2785	2785	2785	2785	2785	2785
Nyomtáv elöl	mm	1587 (16) - 1581 (17)	1587 (16) - 1581 (17) - 1563 (18)	1587 (16) - 1581 (17)	1587	1587 (16) - 1581 (17)	1587 (16) - 1581 (17)
Nyomtáv hátul	mm	1590 (16) - 1584 (17)	1590 (16) - 1584 (17) - 1576 (18)	1590 (16) - 1584 (17)	1590	1590 (16) - 1584 (17)	1590 (16) - 1584 (17)
Első - hátsó túlnyúlás	mm	879 - 764	879 - 764	879 - 764	879 - 764	879 - 764	879 - 764
Utastér hossza	mm	1734	1734	1734	1734	1734	1734
Ülőmagasság elöl - hátul	mm	935 - 872	935 - 872	935 - 872	935 - 872	935 - 872	935 - 872
Belső szélesség : elöl - hátul	mm	1490 - 1487	1490 - 1487	1490 - 1487	1490 - 1487	1490 - 1487	1490 - 1487
Csomagtér hossza (első ülések mögött)	mm	1868	1868	1868	1868	1868	1868
Csomagtér hossza (hátsó ülések mögött)	mm	944 - 1074	944 - 1074	944 - 1074	944 - 1074	944 - 1074	944 - 1074
Csomagtar kerékdobok közötti szélessége	mm	1171	1171	1171	1171	1171	1171
Csomagtér magassága kalaptartó alatt	mm	520/587	520/587	520/587	520/587	520/587	520/587
Csomagtér min.-max. térfogata (VDA)	dm^3	537/630	537/630	537/630	537/630	537/630	537/630
Első üléssorig növelt (tetőig pakolt) csomagtér téfogata (VDA)	dm^3	1709	1709	1709	1709	1709	1709
TÖMEGEK							
Saját tömeg vezető nélkül - vezetővel	kg	1252 - 1327	1296 - 1371	1279 - 1354	1289 - 1364	1298 - 1373	1295 - 1370
Össztömeg	kg	1900	1940	1920	1940	1940	1940
Tömeg eloszlása elöl - hátul (vezető nélkül)	kg	783 - 469	826 - 470	809 - 470	819 - 470	829 - 469	828 - 467
Megengedett guruló össztömeg	kg	2900	3360	3170	3140	3340	3340
Hasznos teher vezető nélkül - vezetővel	kg	648 - 573	644 - 569	641 - 566	651 - 576	642 - 567	645 - 570
Vontatható teher fék nélkül	kg	660	685	675	680	685	685
Vontatható tömeg fékkel	kg	1000	1420	1250	1200	1400	1400
ÜZEMANYAG TANK							
Üzemanyagtartály	liter	57	57	55	55	55	55
LÉGELLENÁLLÁS							
Cx		0,30	0,30	0,30	0,28	0,30	0,30
SCx	m^2	0,765	0,765	0,765	0,710	0,765	0,765
MENETTELJESÍTMÉNY							
Végsebesség	km/h	187	209	173	175	189	189
0 - 400m, csak vezetővel - félterheléssel	s	18,1 - 18,9	16,5 - 17,1	18,7 - 19,4	18,9 - 19,7	18,3 - 18,9	18,6 - 19,3
0 - 1000m, csak vezetővel - félterheléssel	s	33,4 - 34,7	29,9 - 31,0	34,5 - 35,8	34,9 - 36,2	33,4 - 34,6	34,0 - 35,2
0 - 100 km/h : csak vezetővel - félterheléssel	s	12,3 - 13,7	9,0 - 9,9	12,9 - 14,5	13,7 - 15,3	11,8 - 13,1	12,3 - 13,6
FOGYASZTÁS / CO2-KIBOCSÁTÁS			16 és 17" / 18"				16" / 17"
Város	l/100 km	8,5	8,2 / 8,3	4,8	4,2	4,5	4,4 / 4,5
Országút	l/100 km	4,9	4,8 / 4,9	3,8	3,5	3,8	3,7 / 3,8
Vegyes	l/100 km	6,3	6,0 / 6,1	4,2	3,8	4,0	4,0 / 4,0
CO_2	g/km	145	139 / 142	110	98	105	104 / 105
KARBANTARTÁS							
Karbantartási időszak	km	30 000 - 1 év	30 000 - 1 év	25 000 - 1 év	25 000 - 1 év	25 000 - 1 év	25 000 - 1 év
Légszűrő cseréje	km	-	-	160 000	160 000	160 000	160 000

A Citroën Hungária minden változtatás jogát fenntartja.